## M12 St. ger. auf MSUD Ventilst. BF BI 11 mm

PUR-JZ 3x0,75 schwarz UL, CSA + schleppk. 0,3m

Bauform BI (11 mm) - M12, Stecker gerade
LED und Schutzbeschaltung
3-polig

Abweichende Leitungslängen auf Anfrage lieferbar. Das Material der Gehäuse ist aus Kunststoff und hat eine gute Chemikalien- und Ölbeständigkeit. Beim Einsatz aggressiver Medien ist die Materialbeständigkeit applikationsbezogen zu überprüfen. Nähere Details auf Anfrage.

### Abbildungen

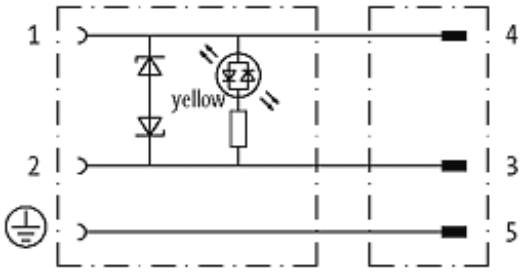


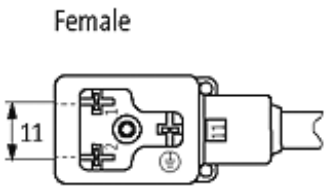


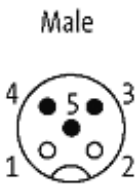


Die in diesem Datenblatt enthaltenen Angaben wurden mit der größtmöglichen Sorgfalt erarbeitet.
Für Richtigkeit, Vollständigkeit und Aktualität ist die Haftung auf grobes Verschulden begrenzt. Stand: 04/15

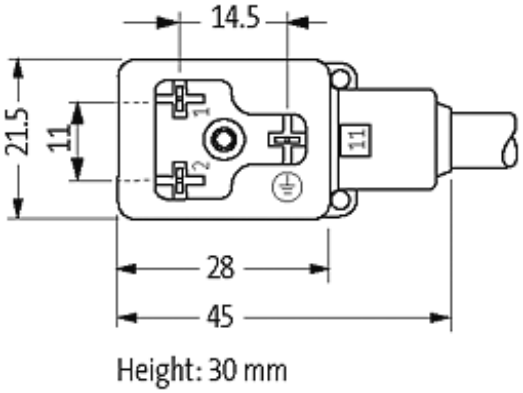


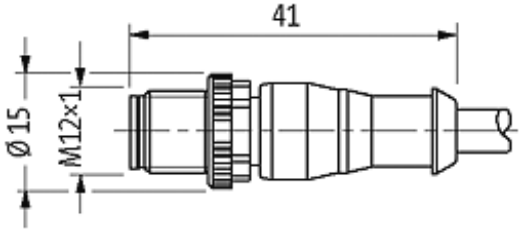


Abbildung stellvertretend

## Zulassungen

## Bauform

| | |
|---|---|
| | 40961 |

## Technische Daten

| | |
|---|---|
| Betriebsspannung | 24 V AC ±20 % / DC ±25 % |
| Betriebsstrom je Kontakt | max. 4 A |
| Abschaltspitze | max. 55 V |
| Abfallverzögerungszeit | max. 20 ms |
| Verriegelung der Steckplätze | M3/M12 × 1 mm (empf. Anzugsdrehmoment 0.4/0.6 Nm) |
| Schutzart | IP67 in gestecktem und verschraubtem Zustand (EN 60529) |
| Gehäuse | Kunststoff, schwarz (grau auf Anfrage) |

## Leitungen

| | |
|---|---|
| Kabelnummer | 636 |
| Adernzahl/-querschnitt | 3 × 0.75 mm² |
| Aderisolation | PP (sw, num, gnge) |
| Schleppkettenwerte | 5 Mio. |
| Torsion | 2 Mio. ± 180°/m |
| Mantelfarbe | schwarz |
| Shore-Härte Außenmantel | 90 ± 5A |
| Material (Mantel) | PUR (UL/CSA) |

Die in diesem Datenblatt enthaltenen Angaben wurden mit der größtmöglichen Sorgfalt erarbeitet.
Für Richtigkeit, Vollständigkeit und Aktualität ist die Haftung auf grobes Verschulden begrenzt. Stand: 04/15

| | |
|---|---|
| Außendurchmesser | ca. 5.9 mm |
| Biegeradius (fest) | 5 × Außen-Ø |
| Biegeradius (bewegt) | 10 × Außen-Ø |
| Temperaturbereich (fest) | -40...+80 °C |
| Temperaturbereich (bewegt) | -25...+80 °C |
| **Allgemeine Daten** | |
| Temperaturbereich | -25...+85 °C, abhängig von angeschlossener Leitung |
| **Kaufmännische Daten** | |
| Mindestbestellmenge | 1 |
| Ursprungsland | DE |
| Zolltarifnummer | 85444290 |

Die in diesem Datenblatt enthaltenen Angaben wurden mit der größtmöglichen Sorgfalt erarbeitet.
Für Richtigkeit, Vollständigkeit und Aktualität ist die Haftung auf grobes Verschulden begrenzt. Stand: 04/15